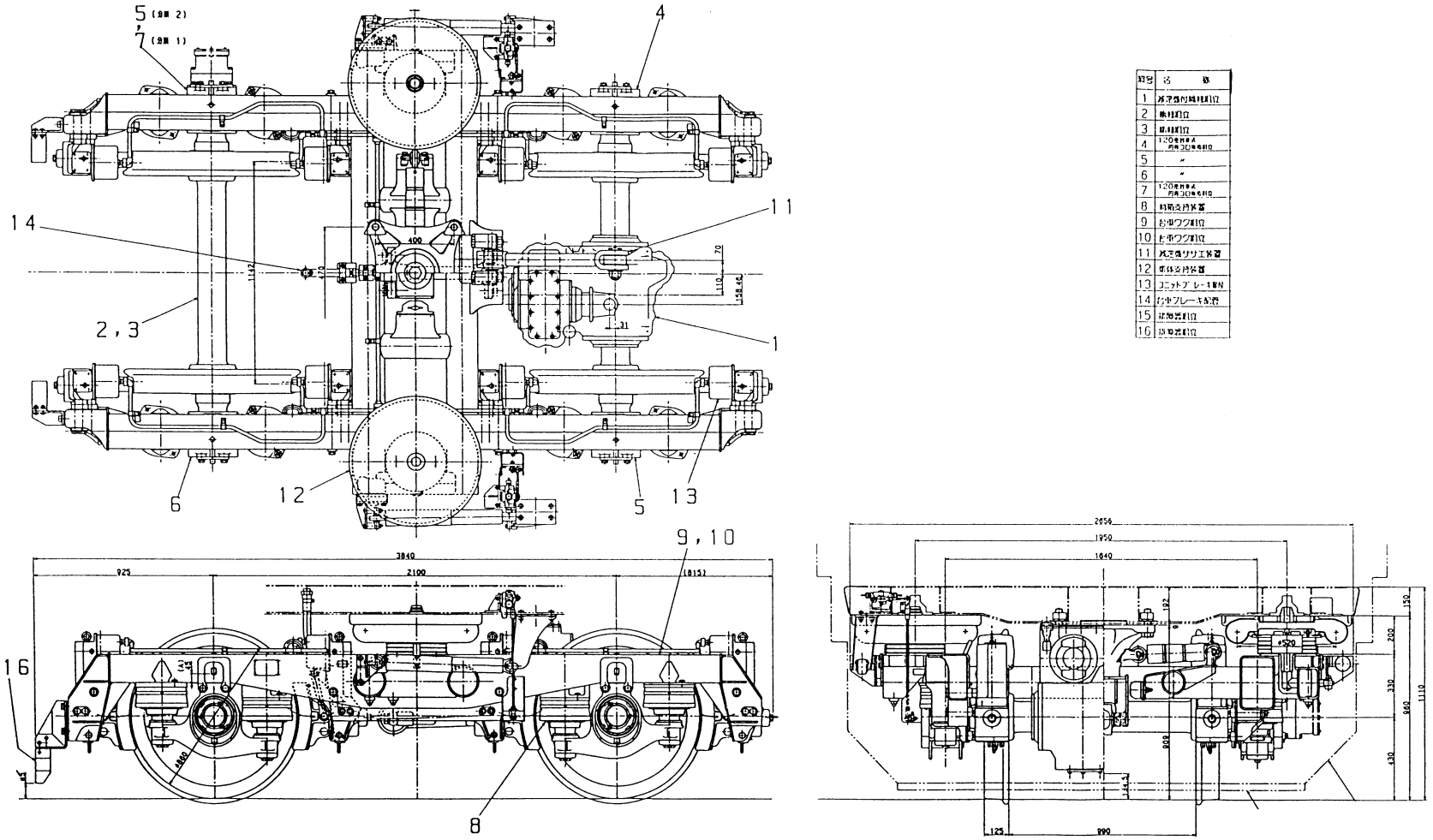

組号	名称
1	基本台車組立
2	車軸組立
3	車軸組立
4	120電動車式 同再3D車電動車
5	〃
6	〃
7	120電動車式 同再3D車電動車
8	軸箱支持装置
9	台車ワク組立
10	台車ワク組立
11	基本台車サリエ装置
12	車体支持装置
13	コニットブレーキ取付
14	台車ブレーキ配管
15	排障器組立
16	排障器組立

図4　動台車組立