伊勢電鉄　モハニ211形式図
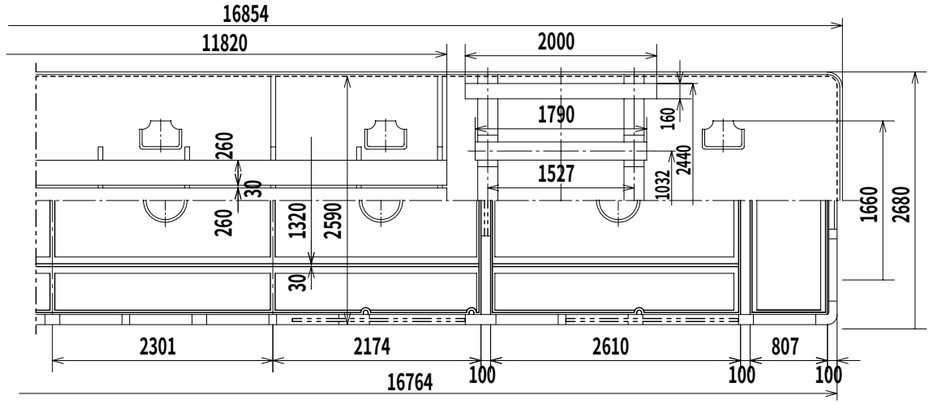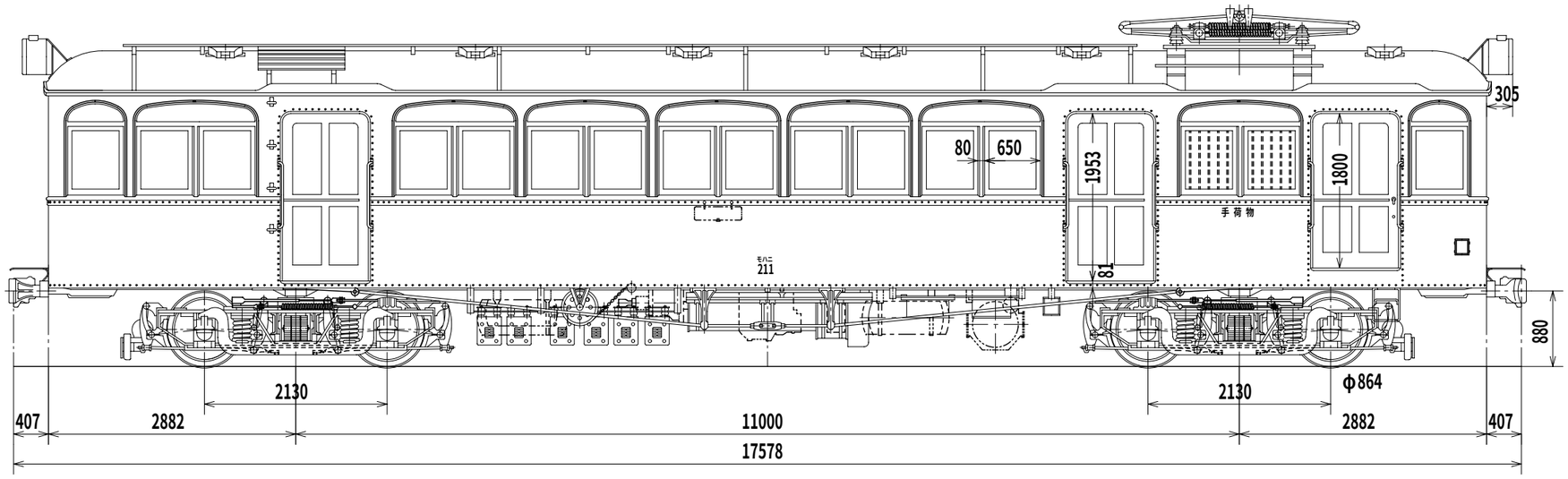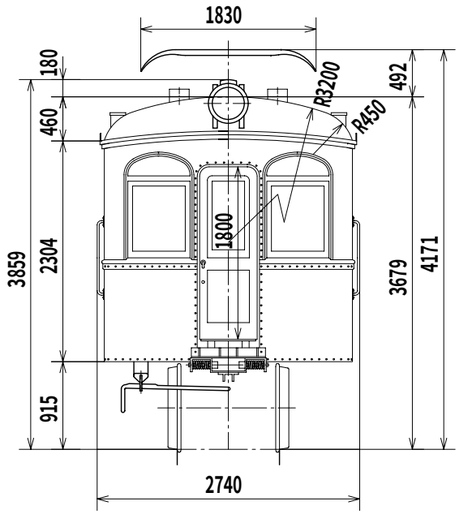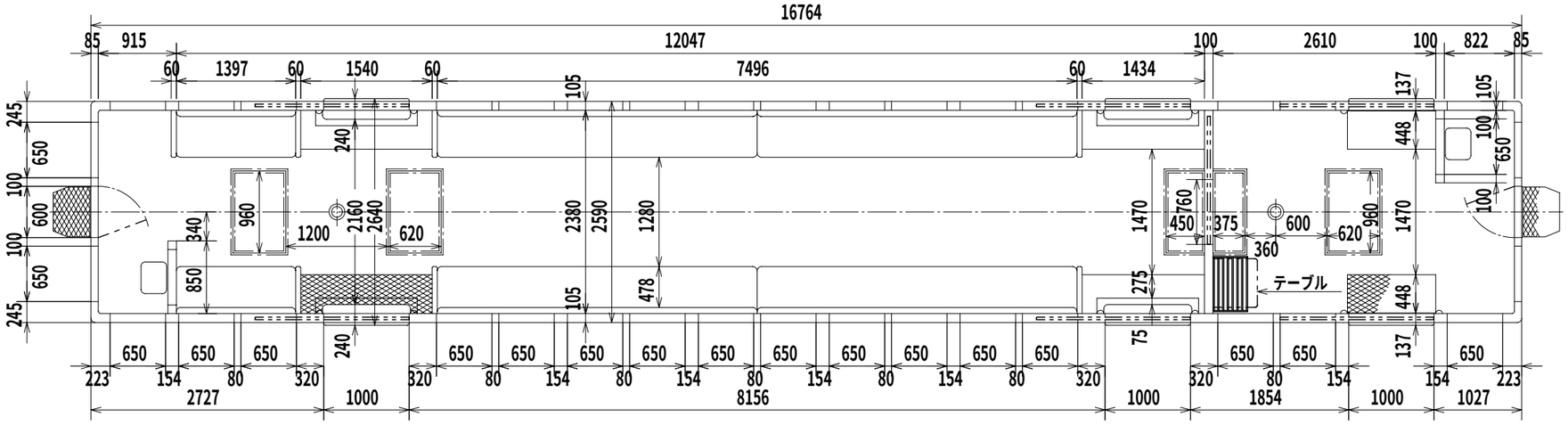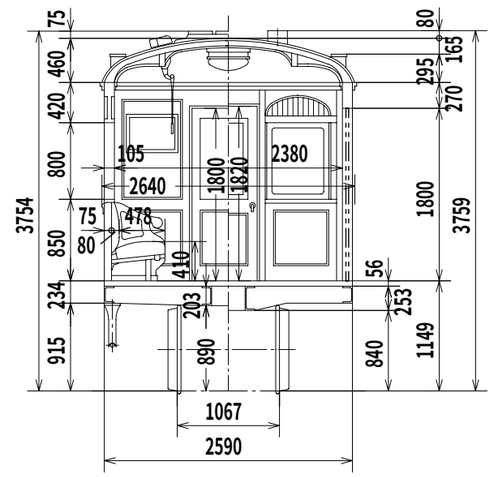
1928年日本車輌製の初期鋼製電車。
地方鉄道用らしく手荷物室を合造しており、全ての窓に、なだらかな曲線を画いた飾り窓を添えた優美なスタイル。
2輌製造され、図は当初の姿で台車はD18。同系スタイルのトレーラーも製造。
伊勢電鉄は近鉄名古屋線の前身といってもよく、この車輌は近鉄モニ6201形となり、1954年の更新改造で飾り窓はなくなった。